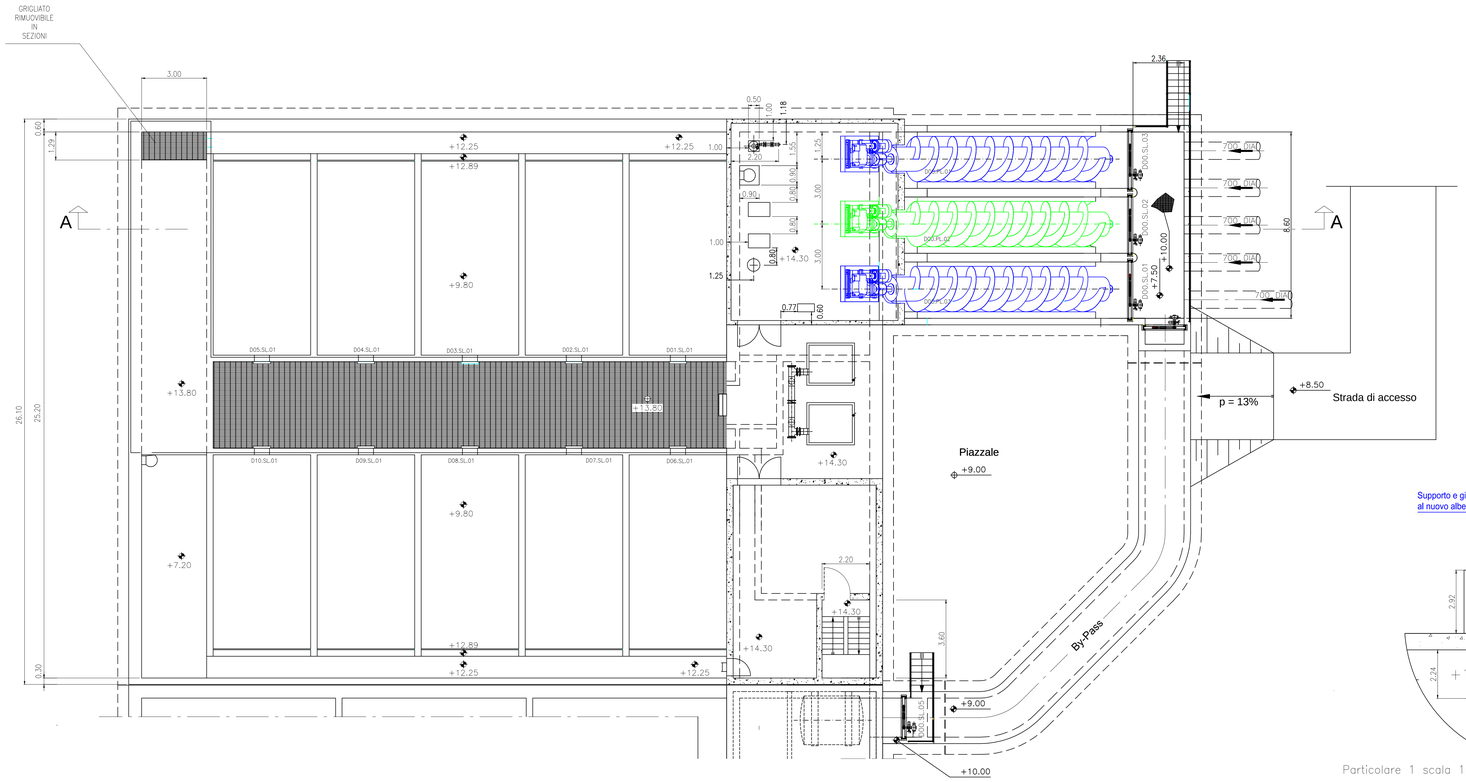

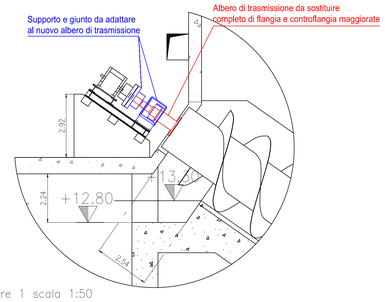

Particolare 1 scala 1:50

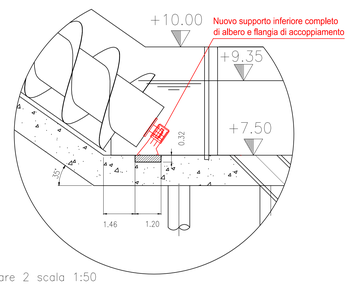

Particolare 2 scala 1:50

SEZIONE A–A

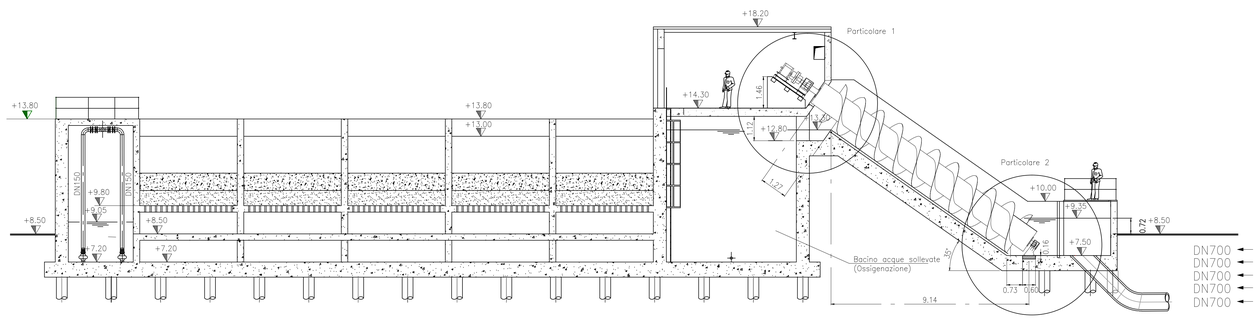

(n° 4+1) DN700 dalla Sedimentazione Secondaria e dallo Stoccaggio acque di pioggia

LEGENDA

- Coclee da riparare
- Coclea riparata

ENTE IDRICO CAMPANO — REGIONE CAMPANIA — GORI

Protocollo d'intesa del 05 Agosto 2020
Regione Campania - Ente idrico campano - Gori Spa
Completamento degli interventi fognario-depurativo del bacino idrografico del fiume Sarno ricadenti nell'Ambito Distrettuale Sarnese Vesuviano di cui alla L.R. n. 15/2015



Impianto di depurazione di Scafati

Comprensorio depurativo Medio Sarno SUB 1
Progetto di adeguamento

GORI
UNITA' INVESTMEN, PROGRAM & SERVICES

Gruppo di progettazione
ing. Domenico Cesare
ing. Angelo Ponticelli
geom. Raimondo Nugnes
ing. Daniele D'Avino

INT 7320

PROGETTO DEFINITIVO

Elaborato: B2.3

Scala: 1:100

Titolo: **Pianta e sezione Sollevamento finale**

Rev	Motivo della revisione	Data	Redatto	Verificato	Approvato
0	Emissione per approvazione	Marzo 2021			
1	Verifica progetto	Settembre 2021			

Esecuzione delle Opere	Prestazioni Specialistiche	Il Progettista	Il R.U.P.
		ing. Domenico Cesare	ing. Francesco Ascione

Il presente progetto è protetto a termini di legge.